平成２２年度　第６２回福岡県中学校バスケットボール大会

日程　平成２２年７月３１日（土）
　　平成２０年８月　１日（日）準決勝・決勝

会場　Ａ・Ｂ・Ｉ・Ｊコート：北九州市立総合体育館
　　Ｃ・Ｄ　　コート：北九州市立若松体育館

試合時間（１日目）
① 10:00～11:10
② 11:20～12:30
③ 12:40～13:50
④（第３試合終了後１時間１０分）
⑤ 15:00～16:10

試合時間（２日目）
① 10:00～11:10
② 11:20～12:30
③ 12:40～13:50
④ 14:00～15:10

【男子】

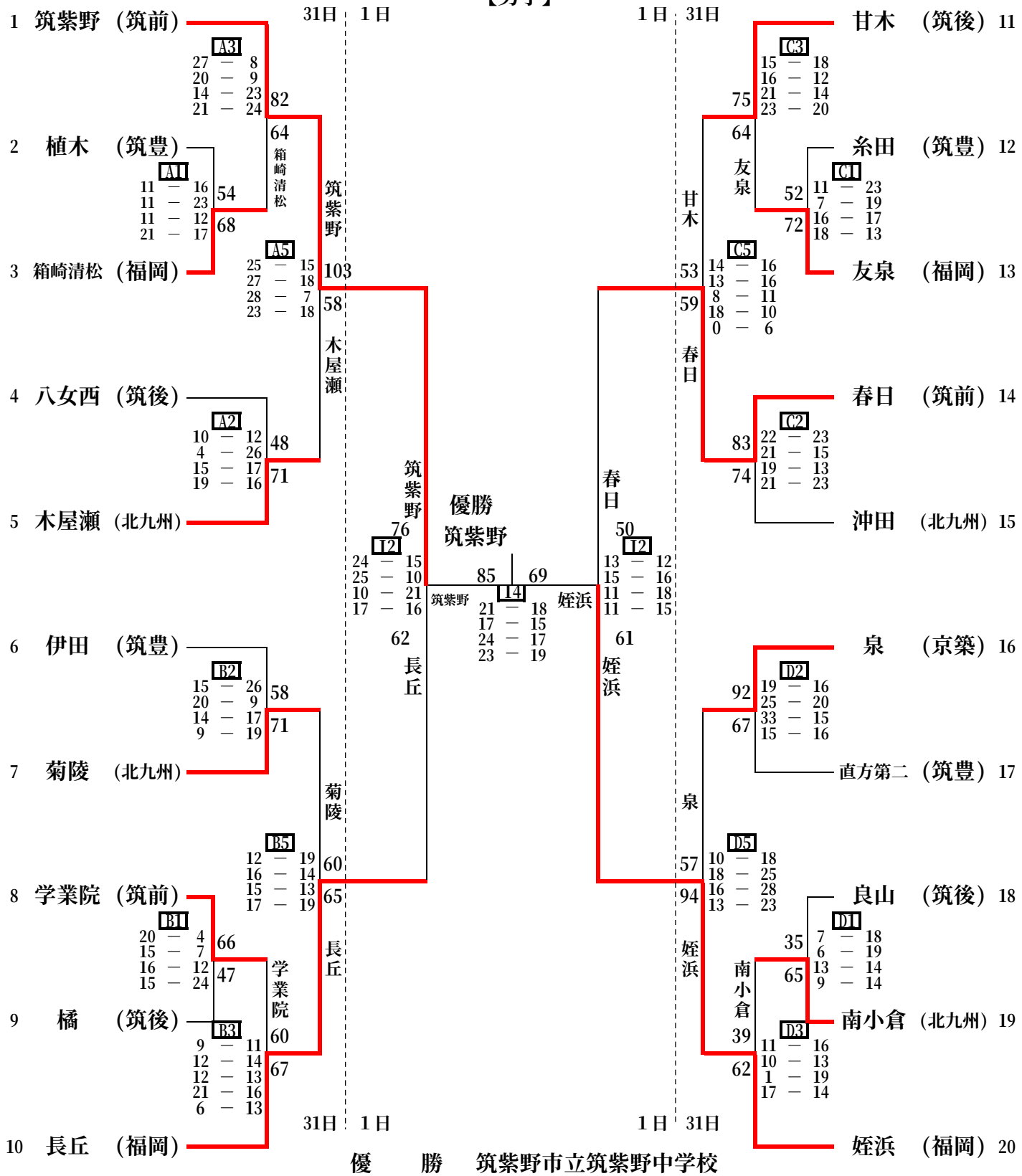

優　　勝　筑紫野市立筑紫野中学校
準 優 勝　福岡市立姪浜中学校
第　３　位　福岡市立長丘中学校
第　３　位　春日市立春日中学校