大会名称：　**第35回全日本クラブバスケットボール選手権大会福岡県予選会**
（兼　35回全九州クラブバスケットボール選手権大会福岡県予選会）

開催期間：　平成20年12月　6日（土）、7日（日）、14日（日）、21日（日）

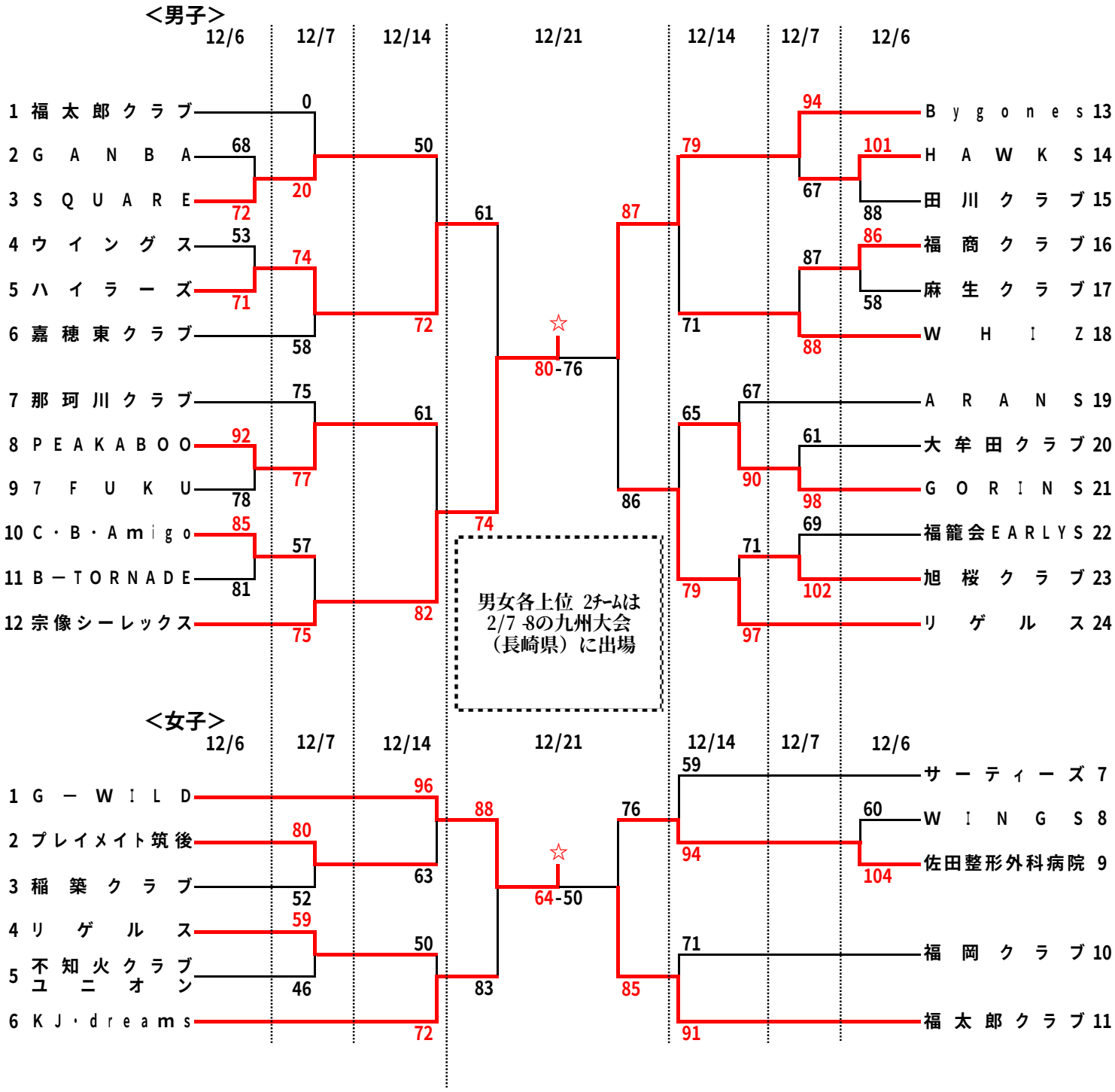

【日程・会場・試合開始時間】		1日目	2日目	3日目	4日目
	月日：	12月6日（土）	12月7日（日）	12月14日（日）	12月21日（日）
	会場：	アクシオン	アクシオン	岡垣サンリーアイ	九州共立大学
	コート名：	A・Bコート	C・Dコート	E・Fコート	G・Hコート
	第1試合	9:30～	9:30～	10:00～	9:30～
	第2試合	11:00～	11:00～	11:30～	11:00～
	第3試合	12:30～	12:30～	13:00～	12:30～
	第4試合	14:00～	14:00～	14:30～	13:30～
	第5試合		15:30～	16:00～	