大会名称：　**2007年度 京築地区中学校バスケットボール大会結果**
開催期間：　**2007年7月21日（土）・22（日）**

【 女 子 】

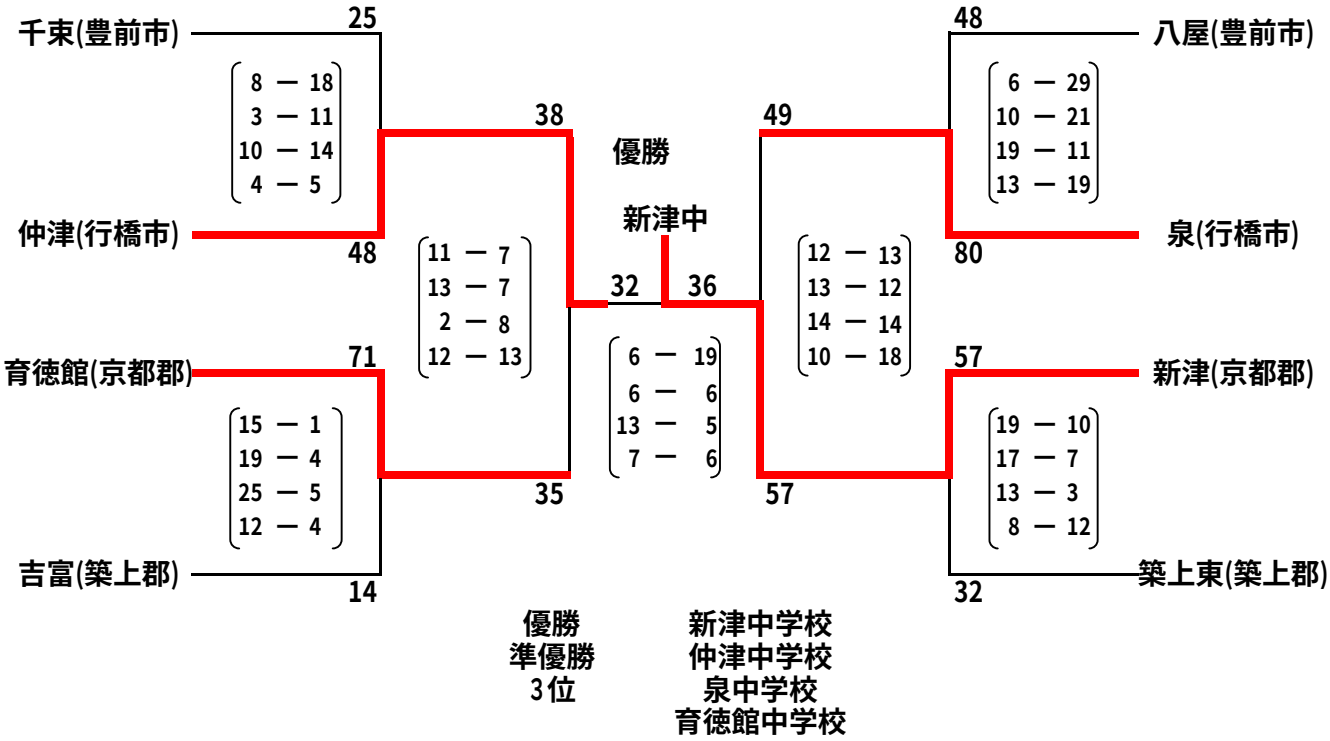

優勝　新津中学校
準優勝　仲津中学校
3位　泉中学校
育徳館中学校

【 男 子 】

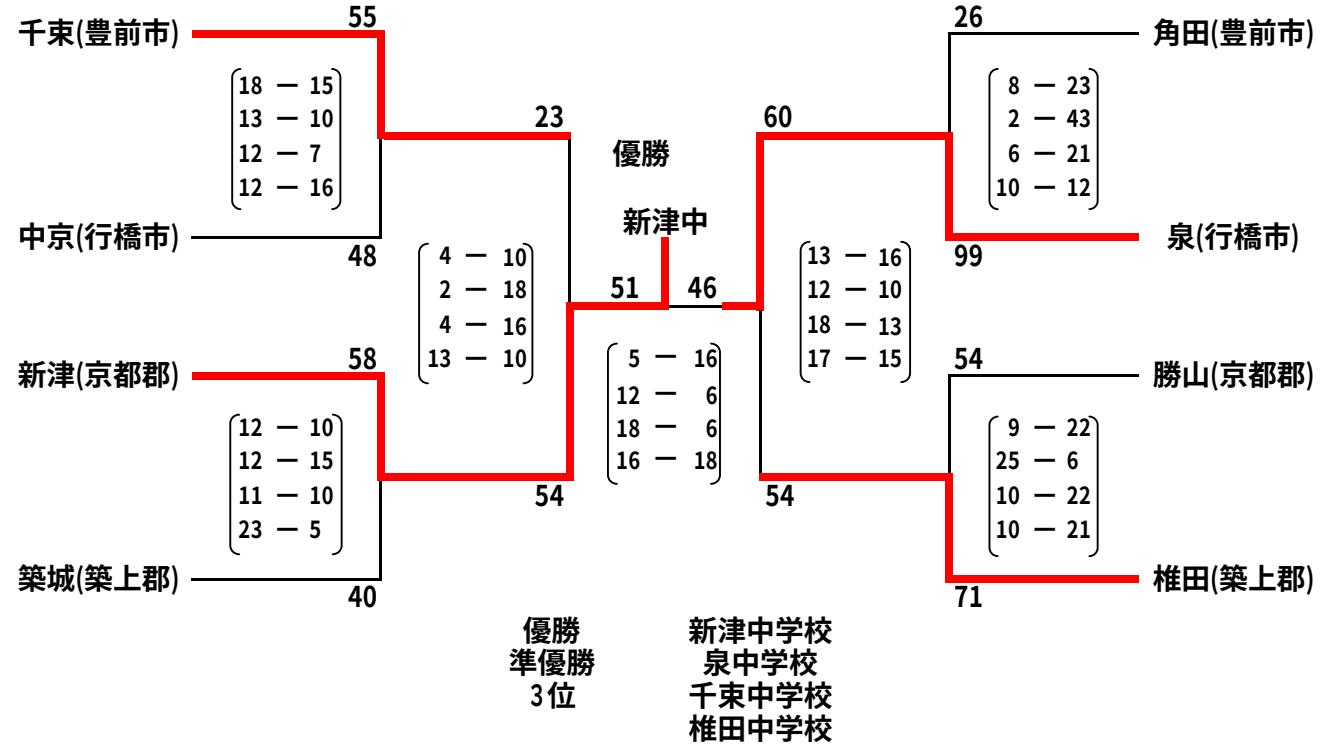

優勝　新津中学校
準優勝　泉中学校
3位　千東中学校
椎田中学校