平成１９年度第４７回福岡市中学校バスケットボール大会

日程　　平成１９年７月２５日（女子１・２回戦）
　　７月２７日（男女準決勝・決勝）

会場　　Ａ・Ｂ・Ｃコート：福岡市民体育館

【 女 子 】

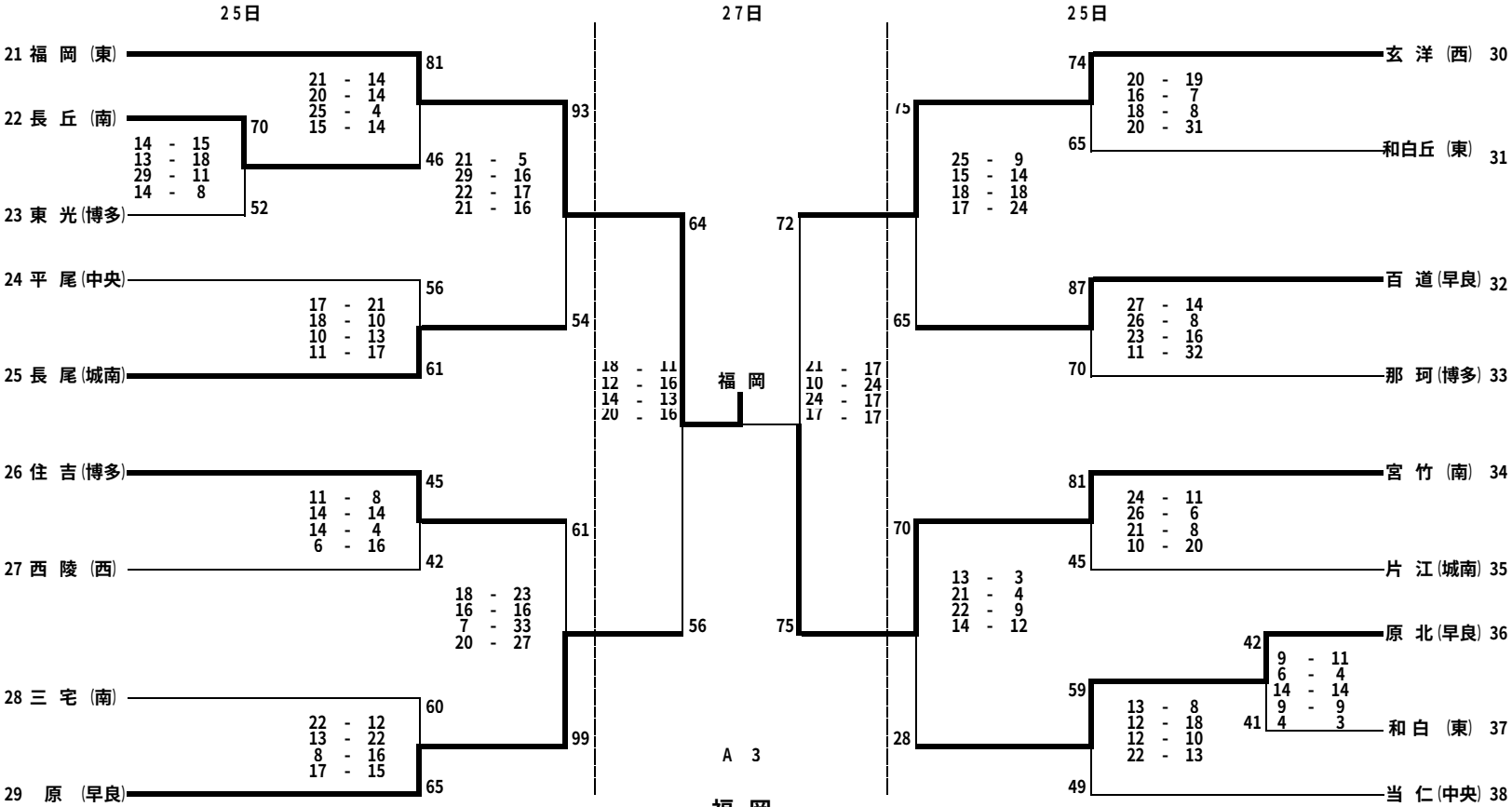

優 勝	福 岡	中学校
準優勝	宮 竹	中学校
3 位	原	中学校
4 位	玄 洋	中学校